	Ersatzteilzeichnung **Spare part drawing** QT-BG3	Zeichnungs Nr. / Drawing No: EZ-QT-BG3 Teile Nr. / Part No: Datum / Date: 14.11.2017

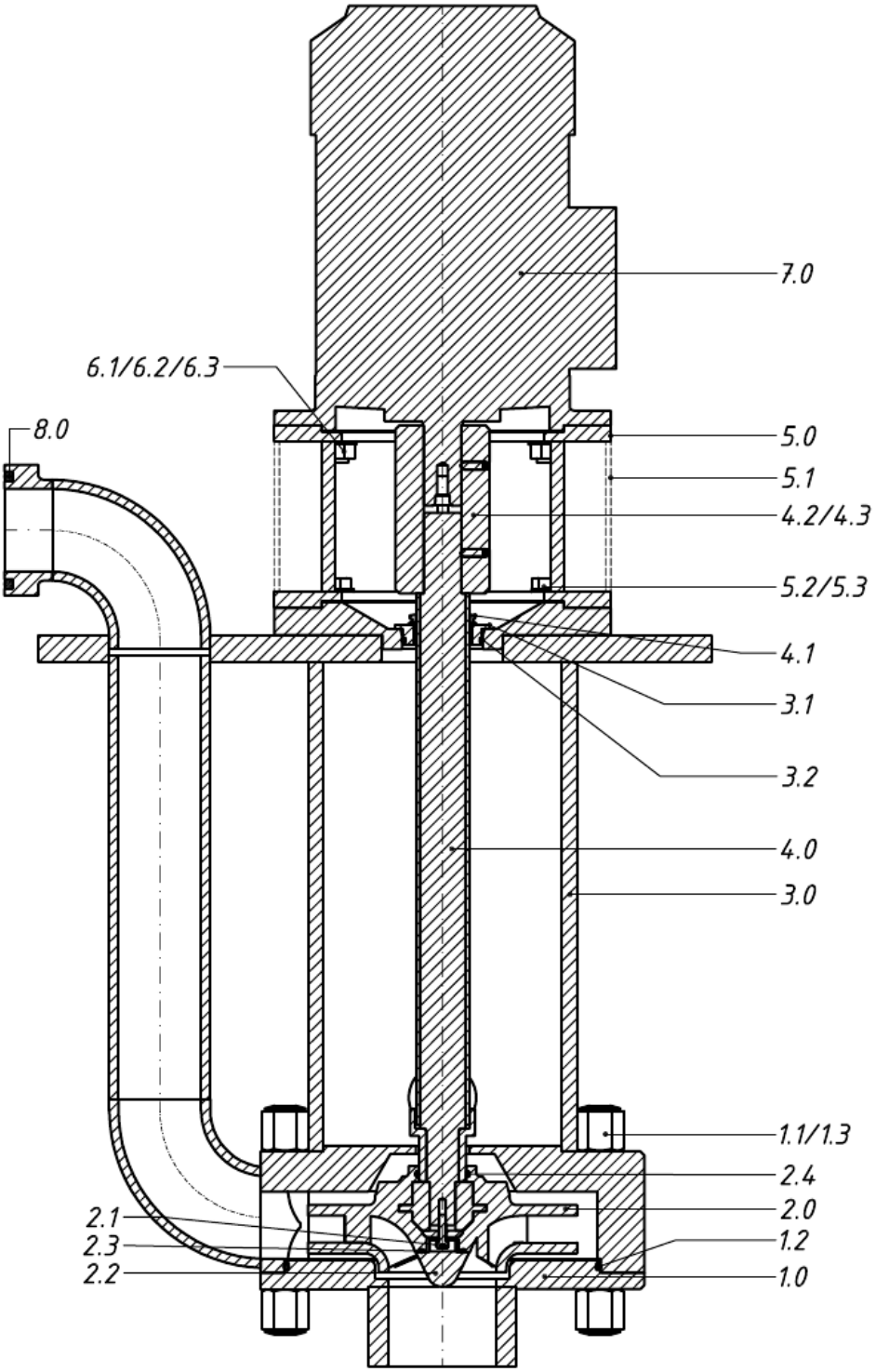

SONDERMANN PUMPEN + FILTER GMBH & Co. KG • D-51149 Köln
Tel.: +49 (0) 22 03 - 93 94 -0 • Fax: +49 (0) 22 03 - 93 94 -48 • E-Mail: info@sondermann-pumpen.de

Ersatzteilzeichnung
Spare part drawing
QT-BG3

Zeichnungs Nr. / Drawing No:
EZ-QT-BG3
Teile Nr. / Part No:

Datum / Date:
14.11.2017

Pos.-Nr.	Anzahl	Bezeichnung	Description
1.0	1	Pumpengehäusedeckel	Pump case cover
1.1	6	Gewindestift	Bolt
1.2	1	O-Ring Gehäusedeckel	O-Ring pump case cover
1.3	12	Schraubkappe	Hexagon nut
2.0	1	Laufrad	Impeller
2.1	1	Befestigungsschraube Laufrad	Hexagon socket screw for impeller with lockwasher
2.2	1	Laufradkappe	Impeller cap
2.3	1	O-Ring Laufradkappe	O-Ring impeller cap
2.4	1	O-Ring Laufrad	O-Ring impeller
3.0	1	Einbauflansch komplett mit Stützrohr, Pumpengehäuse und Druckleitung	Mounting flange including support pipe, pump case, pressure piping
3.1	1	Gegenlaufring	Slide ring
3.2	1	O-Ring Gegenlaufring	O-Ring slide ring
4.0	1	Welle mit Verkleidung	Shaft with cover
4.1	1	V-Ring	V-Ring lip seal
4.2	1	Wellenverbindung	Coupling
4.3	4	Zylinderschraube m. Federring	Hexagon socket screw with lockwasher
5.0	1	Motorflansch	Motor flange
5.1	1	Hand- und Spritzschutz	Protective cover PVC-Transparent
5.2	4	Sechskantmutter	Hexagon nut
5.3	4	Scheibe	Disc
6.1	4	Sechskantschraube	Hexagon screw
6.2	4	Sechskantmutter	Hexagon nut
6.3	8	Scheibe	Disc
7.0	1	Motor	Motor
8.0	1	O-Ring	O-Ring pressure pipe

SONDERMANN PUMPEN + FILTER GMBH & Co. KG • D-51149 Köln
Tel.: +49 (0) 22 03 - 93 94 -0 • Fax: +49 (0) 22 03 - 93 94 -48 • E-Mail: info@sondermann-pumpen.de