Maßblatt
Dimensional drawing
Plan d'encombrement

F 716 PP2-.../135
F 716 PVDF2-.../135

PN=	
DN=	
AØ=	
LK=	
Bohrung: Bores: Trous: xØ	

Motor Moteur		kW
n=		min^{-1}
x=		mm
Øy=		mm
z=		mm
e=		mm
p=		mm
a=		mm
b=		mm

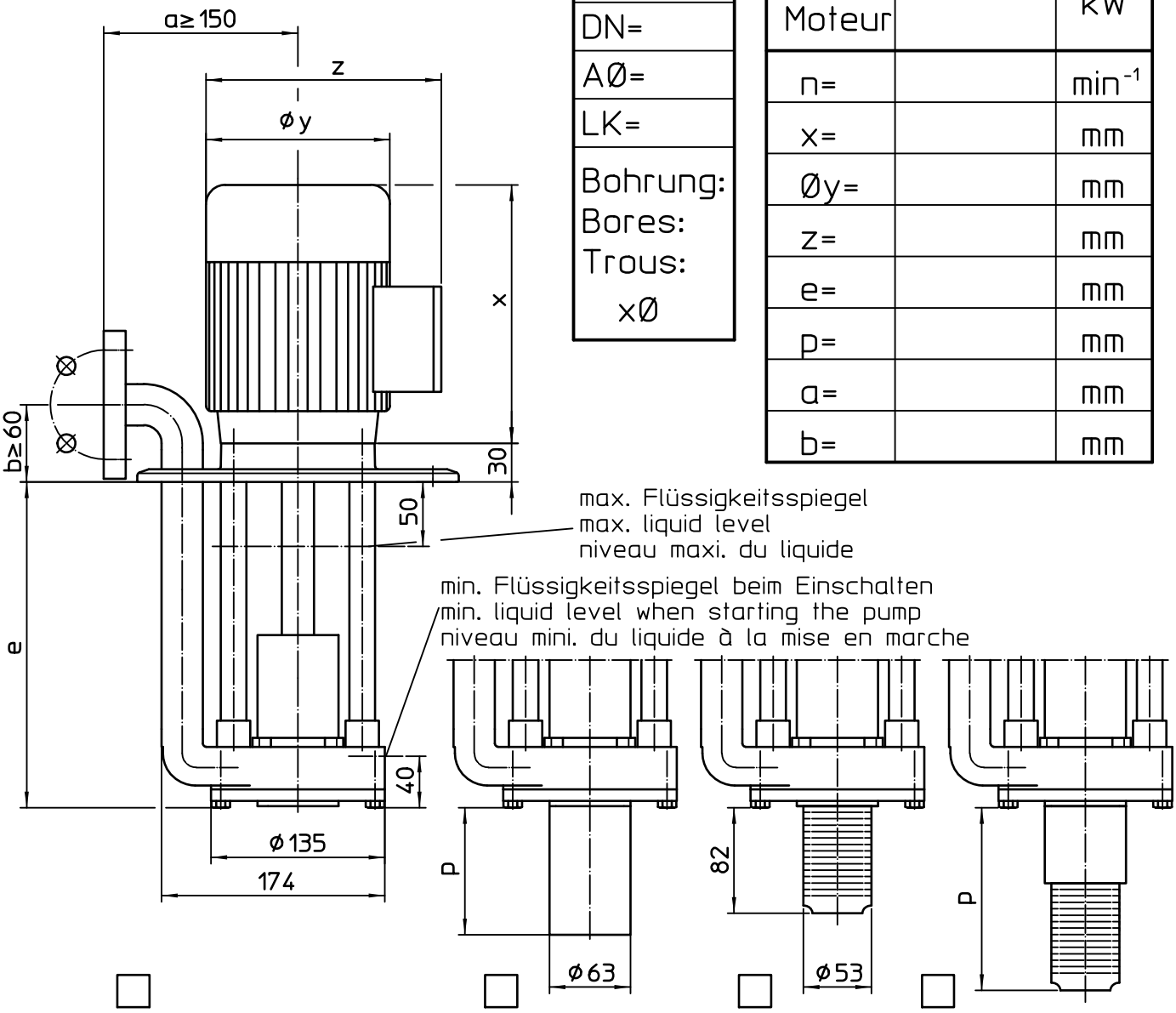
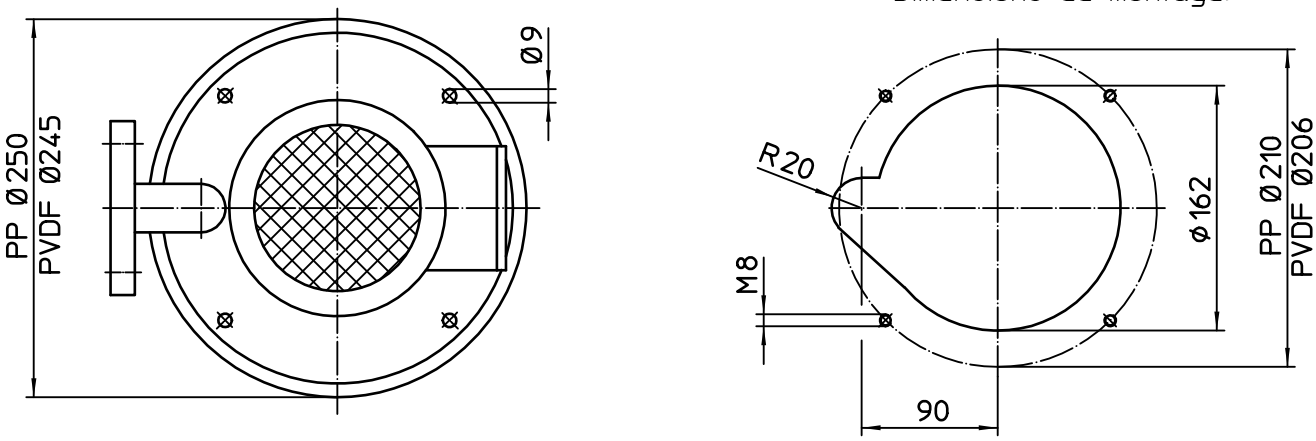
Einbaumaße:
Mounting dimensions:
Dimensions de montage: