Technisches Datenblatt

Schlauchpumpe PERIPOWER

Die Schlauchpumpe für aggressive und abrasive Medien

Vorteile/Merkmale:

- Selbstansaugend
- Trockenlaufsicher
- Fördermenge bis 300 m³/h
- Förderung von Feststoffen bis zu 40 % des Schlauchdurchmessers möglich
- Geringe und einfache Wartung
- Förderdruck von bis zu 10 bar
- Niedriger Energieverbrauch
- FDA-konforme Schläuche erhältlich
- Vielfältige Einsatzzwecke

Fördert Medien mit einem hohen Feststoffanteil und einem Durchfluss von bis zu 300 m³/h

Die PERIPOWER Schlauchpumpe ist eine starke selbstansaugende Verdrängerpumpe, die mit ihrer extremen Robustheit und einfachen Wartung überzeugt. Die Funktionsweise ermöglicht eine schonende Förderung von abrasiven und scherempfindlichen Medien. Unsere Schlauchpumpen sind optimal konzipiert, um Medien mit einer Viskosität von bis zu 20.000 mPas, einer Trockensubstanz von 25 %, sowie Partikeln mit einer Größe von bis zu 40 % des Schlauchdurchmessers effizient zu fördern. Verlassen Sie sich auf erstklassige Leistungsfähigkeit für vielfältige Anwendungen.

Dank unserer benutzerfreundlichen Gestaltung ermöglicht der unkomplizierte Schlauchwechsel in wenigen Minuten eine problemlose Wartung, ohne dass Spezialwerkzeug oder Fachpersonal vor Ort benötigt werden. Ihre Anlagen bleiben so jederzeit einsatzbereit.

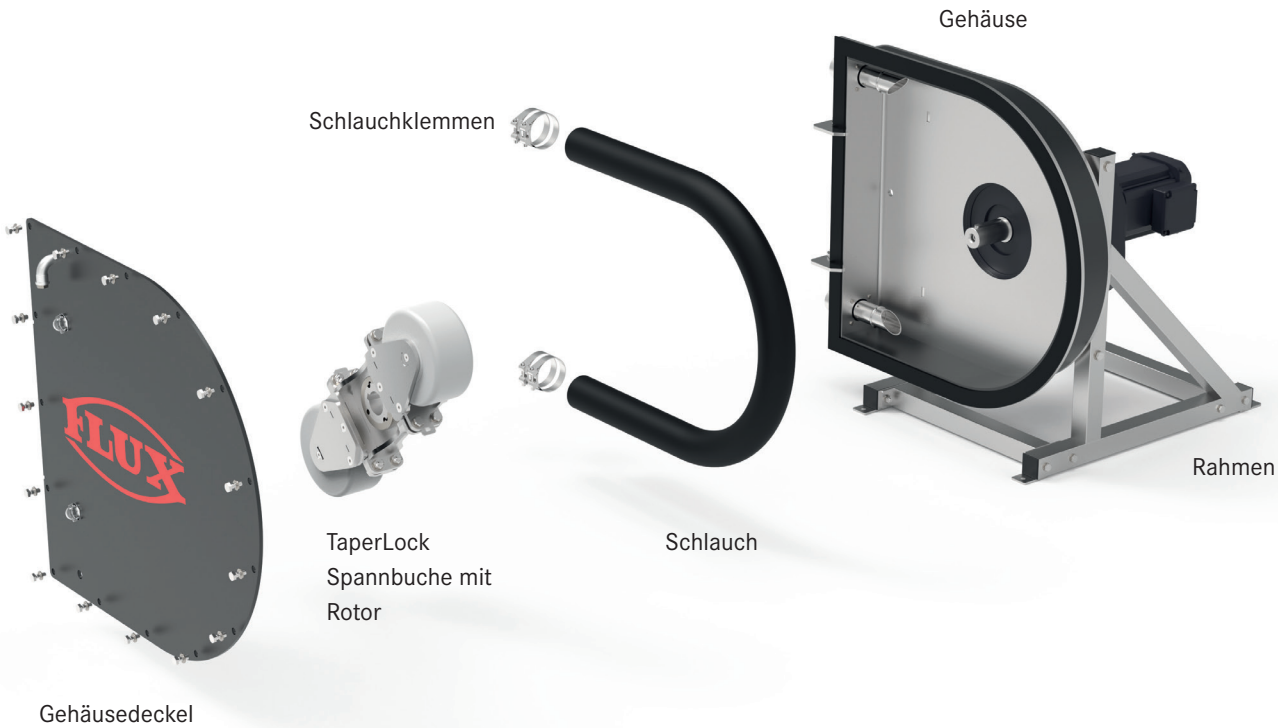

Technisches Datenblatt

Schlauchpumpen PERIPOWER FHP 10, FHP 15

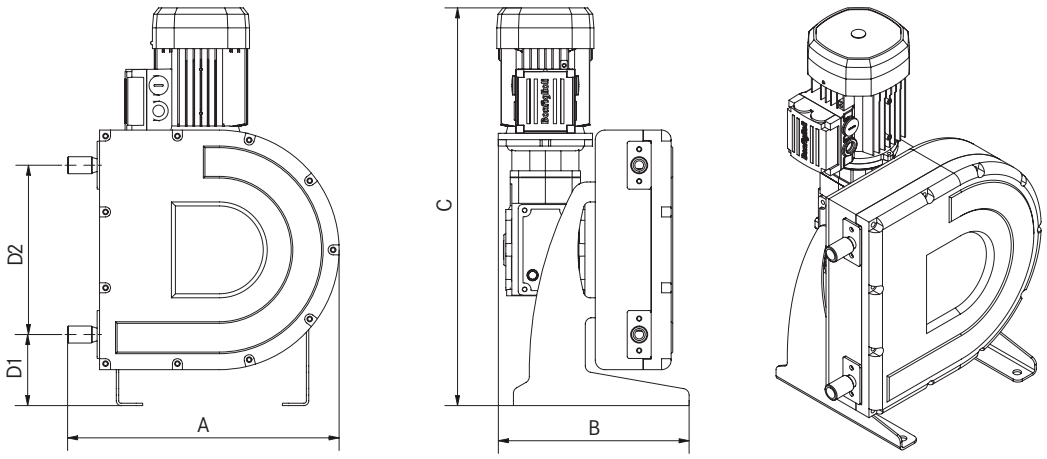

Modell	Größe	Maß A	Maß B	Maß C	D1	D2	Gewicht	Motor
FHP 10	¼“	338	270	495	89	217	25 kg	0,37 kW
FHP 15	½“	340	270	495	93	208	25 kg	0,37 kW

Technische Daten FHP 10

Leistungsdaten

Nennvolumenstrom	150 l/h bei 50 U/min
Betriebsdruck	5 bar
Motor	0,37 kW
Schlauchdurchmesser	10 mm
Nenndrehzahl	50 U/min
Leistung	0,05 l/U

Erhältliche Werkstoffe und Anschlüsse

Gehäuse	PU
Schlauch	NRH, EPDM, NBR, FDA: EPDM, NBR
Anschluss	⅜“ AG
Gewicht	ca. 25 kg

Leistungskurve FHP 10

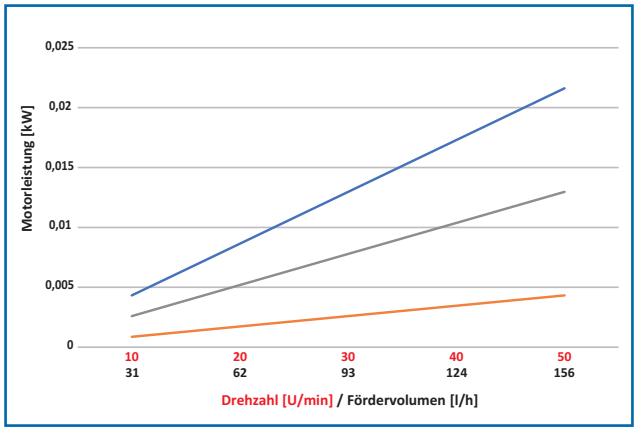

1 bar — 3 bar — 5 bar

Technische Daten FHP 15

Leistungsdaten

Nennvolumenstrom	330 l/h bei 50 U/min
Betriebsdruck	5 bar
Motor	0,37 kW
Schlauchdurchmesser	15 mm
Nenndrehzahl	50 U/min
Leistung	0,11 l/U

Erhältliche Werkstoffe und Anschlüsse

Gehäuse	PU
Schlauch	NRH, EPDM, NBR, FDA: EPDM, NBR
Anschluss	½“ AG
Gewicht	ca. 25 kg

Leistungskurve FHP 15

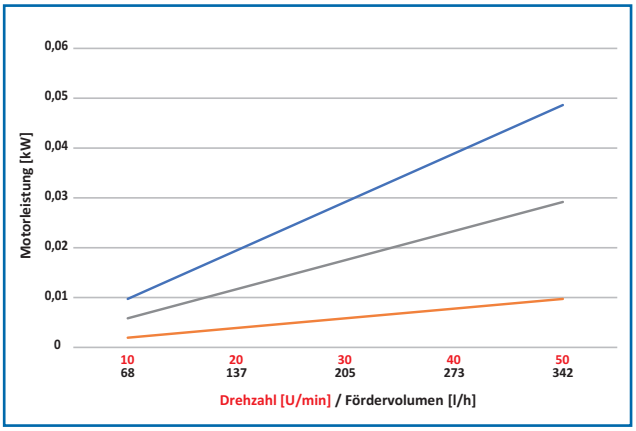

1 bar — 3 bar — 5 bar

Technisches Datenblatt

Schlauchpumpen PERIPOWER FHP 25, FHP 32

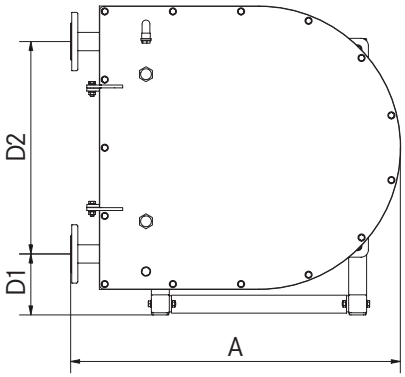

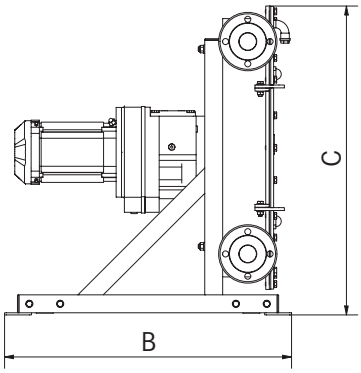

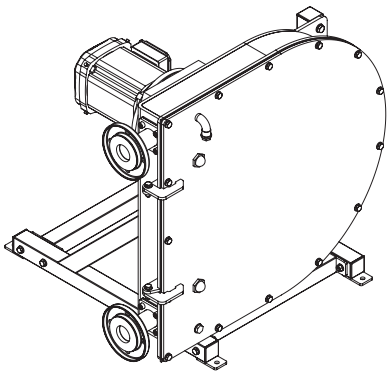

Modell	Größe	Maß A	Maß B	Maß C	D1	D2	Gewicht	Motor
FHP 25	1“	510	543	543	137	336	65 kg	0,37 kW
FHP 32	1-¼“	640	543	675	162	436	105 kg	0,55 kW

Technische Daten FHP 25

Leistungsdaten

Nennvolumenstrom	1.000 l/h bei 35 U/min
Betriebsdruck	5 bar
Motor	0,37 kW
Schlauchdurchmesser	25 mm
Nenndrehzahl	35 U/min
Leistung	0,48 l/U

Erhältliche Werkstoffe und Anschlüsse

Gehäuse	Stahl, Edelstahl
Schlauch	NRH, EPDM, NBR, FDA: EPDM, NBR
Anschluss	1“ AG oder DN 25 Flansch
Gewicht	ca. 65 kg

Leistungskurve FHP 25

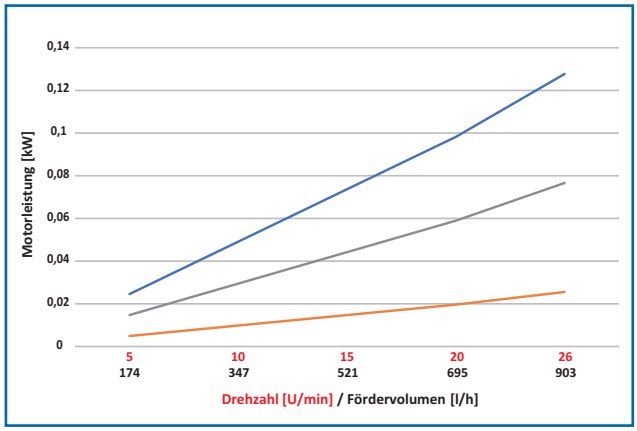

1 bar — 3 bar — 5 bar

Technische Daten FHP 32

Leistungsdaten

Nennvolumenstrom	2.000 l/h bei 26 U/min
Betriebsdruck	5 bar
Motor	0,55 kW
Schlauchdurchmesser	32 mm
Nenndrehzahl	26 U/min
Leistung	1,28 l/U

Erhältliche Werkstoffe und Anschlüsse

Gehäuse	Stahl, Edelstahl
Schlauch	NRH, EPDM, NBR, FDA: EPDM, NBR
Anschluss	1-¼“ AG oder DN 32 Flansch
Gewicht	ca. 105 kg

Leistungskurve FHP 32

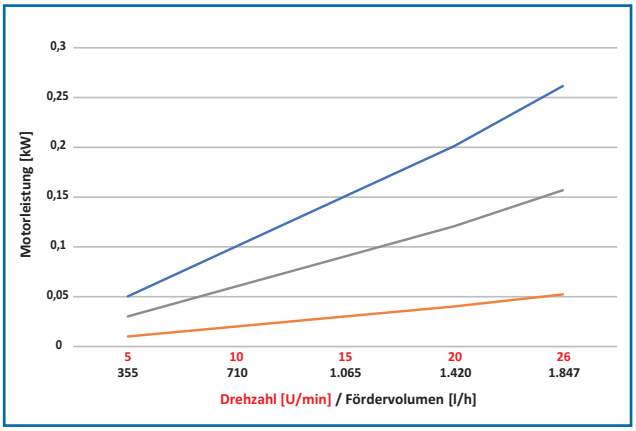

1 bar — 3 bar — 5 bar

Technisches Datenblatt

Schlauchpumpen PERIPOWER FHP 40, FHP 50

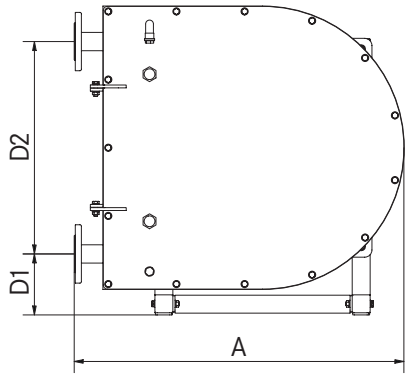

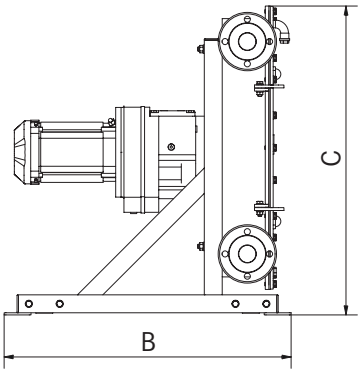

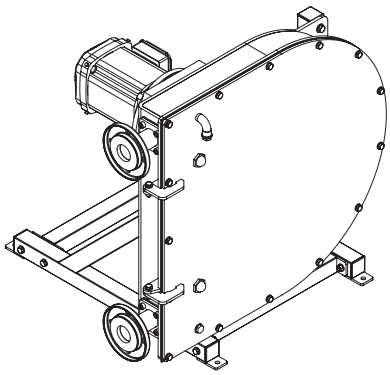

Modell	Größe	Maß A	Maß B	Maß C	D1	D2	Gewicht	Motor
FHP 40	1-½“	781	720	771	160	520	140 kg	0,75 kW
FHP 50	2“	920	800	860	165	594	180 kg	1,5 kW

Technische Daten FHP 40

Leistungsdaten

Nennvolumenstrom	3.300 l/h bei 26 U/min
Betriebsdruck	5 bar
Motor	0,75 kW
Schlauchdurchmesser	40 mm
Nenndrehzahl	26 U/min
Leistung	1,92 l/U

Erhältliche Werkstoffe und Anschlüsse

Gehäuse	Stahl, Edelstahl
Schlauch	NRH, EPDM, NBR, FDA: EPDM, NBR
Anschluss	1-½“ AG oder DN 40 Flansch
Gewicht	ca. 140 kg

Leistungskurve FHP 40

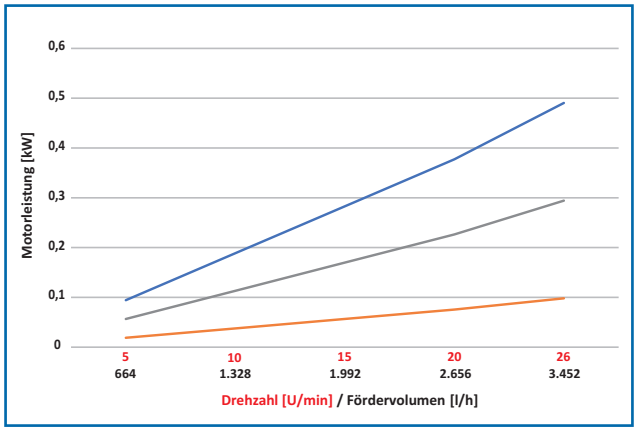

1 bar — 3 bar — 5 bar

Technische Daten FHP 50

Leistungsdaten

Nennvolumenstrom	6.200 l/h bei 26 U/min
Betriebsdruck	5 bar
Motor	1,5 kW
Schlauchdurchmesser	50 mm
Nenndrehzahl	26 U/min
Leistung	3,85 l/U

Erhältliche Werkstoffe und Anschlüsse

Gehäuse	Stahl, Edelstahl
Schlauch	NRH, EPDM, NBR, FDA: EPDM, NBR
Anschluss	2“ AG oder DN 50 Flansch
Gewicht	ca. 180 kg

Leistungskurve FHP 50

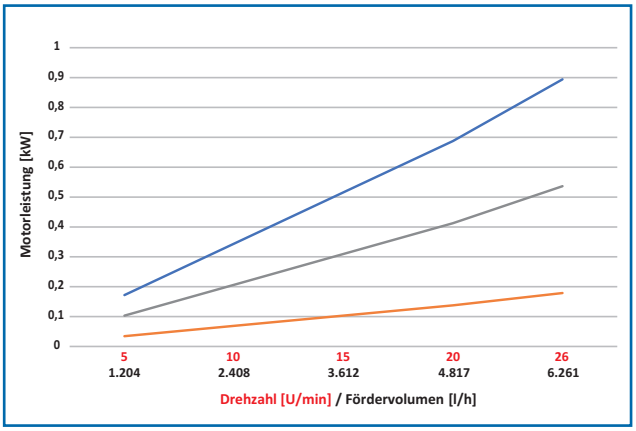

1 bar — 3 bar — 5 bar

Technisches Datenblatt

Schlauchpumpen PERIPOWER FHP 65, FHP 80

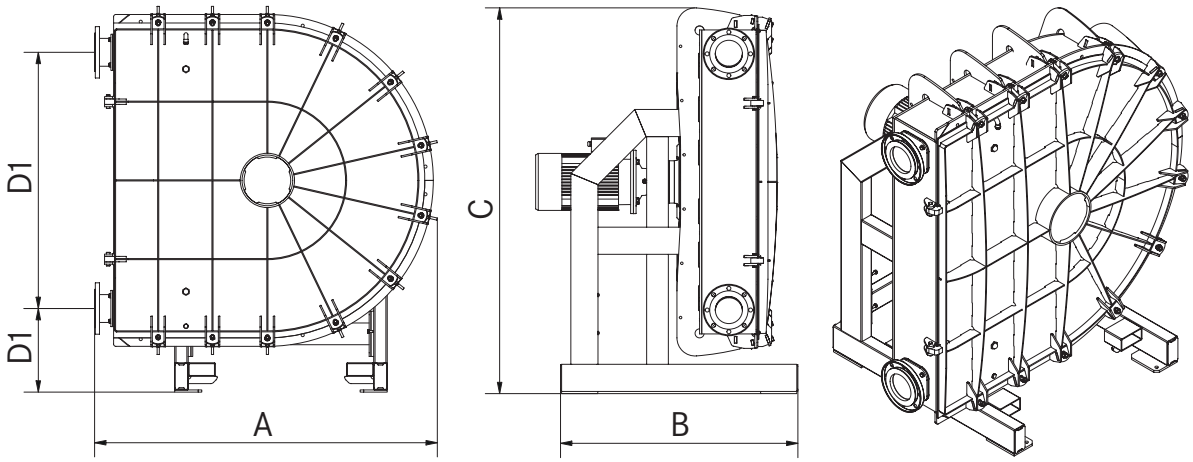

Modell	Größe	Maß A	Maß B	Maß C	D1	D2	Gewicht	Motor
FHP 65	2-½“	1125	1000	1090	220	720	265 kg	2,2 kW
FHP 80	3“	1230	1063	1245	235	860	500 kg	4,0 kW

Technische Daten FHP 65

Leistungsdaten

Nennvolumenstrom	12 m³/h bei 26 U/min
Betriebsdruck	5 bar
Motor	2,2 kW
Schlauchdurchmesser	65 mm
Nenndrehzahl	26 U/min
Leistung	7,69 l/U

Erhältliche Werkstoffe und Anschlüsse

Gehäuse	Stahl, Edelstahl
Schlauch	NRH, EPDM, NBR, FDA: EPDM, NBR
Anschluss	2-½“ AG oder DN 65 Flansch
Gewicht	ca. 265 kg

Leistungskurve FHP 65

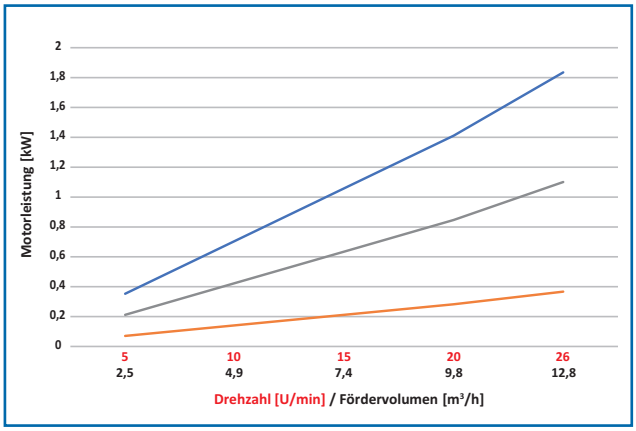

1 bar — 3 bar — 5 bar

Technische Daten FHP 80

Leistungsdaten

Nennvolumenstrom	20 m³/h bei 26 U/min
Betriebsdruck	5 bar
Motor	4,0 kW
Schlauchdurchmesser	80 mm
Nenndrehzahl	26 U/min
Leistung	12,82 l/U

Erhältliche Werkstoffe und Anschlüsse

Gehäuse	Stahl, Edelstahl
Schlauch	NRH, EPDM, NBR, FDA: EPDM, NBR
Anschluss	3“ AG oder DN 80 Flansch
Gewicht	ca. 500 kg

Leistungskurve FHP 80

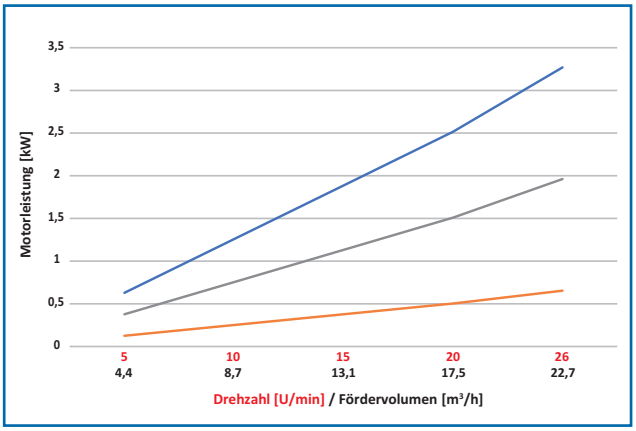

1 bar — 3 bar — 5 bar

Technisches Datenblatt

Schlauchpumpen PERIPOWER FHP 100, FHP 125

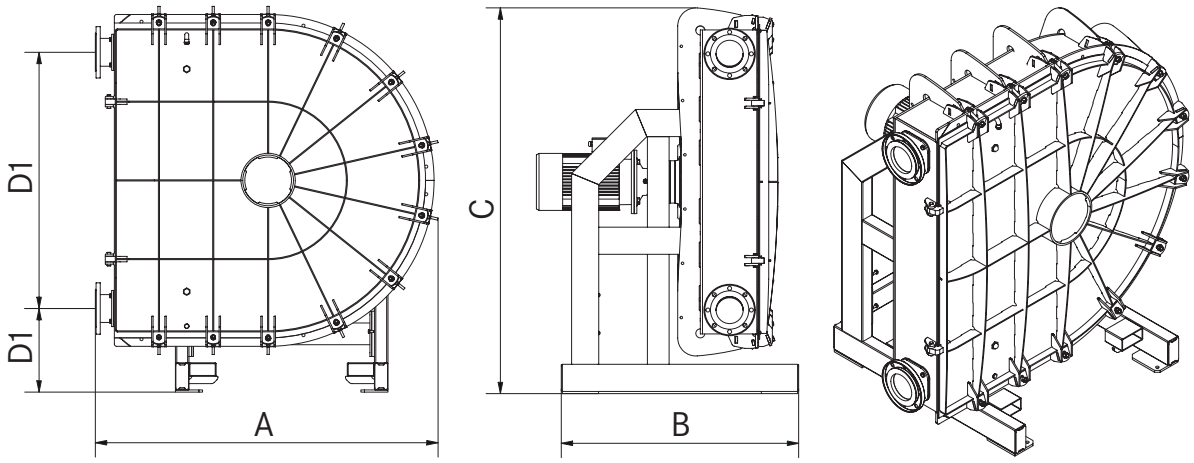

Modell	Größe	Maß A	Maß B	Maß C	D1	D2	Gewicht	Motor
FHP 100	4“	1520	1156	1642	367	1090	700 kg	7,5 kW
FHP 125	5“	1743	1455	1816	400	1200	1.300 kg	11 kW

Technische Daten FHP 100

Leistungsdaten

Nennvolumenstrom	40 m³/h bei 5 bar
Betriebsdruck	5 bar | 10 bar
Motor	7,5 kW | 15 kW
Schlauchdurchmesser	100 mm
Nenndrehzahl	26 U/min
Leistung	25,64 l/U

Erhältliche Werkstoffe und Anschlüsse

Gehäuse	Stahl, Edelstahl
Schlauch	NRH, EPDM, NBR, FDA: EPDM, NBR
Anschluss	4“ AG oder DN 100 Flansch
Gewicht	ca. 700 kg

Leistungskurve FHP 100

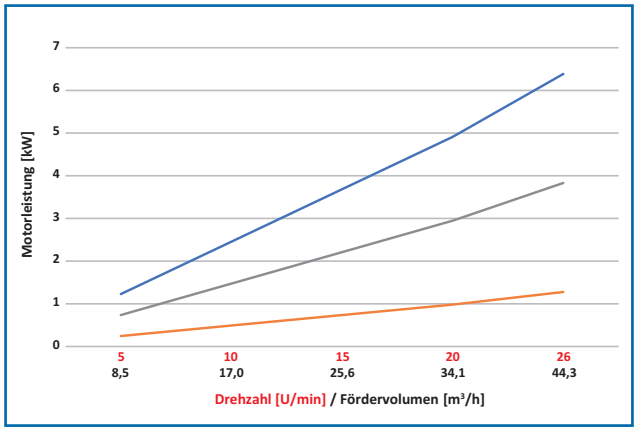

Technische Daten FHP 125

Leistungsdaten

Nennvolumenstrom	70 m³/h bei 26 U/min
Betriebsdruck	5 bar | 10 bar
Motor	11 kW | 22 kW
Schlauchdurchmesser	125 mm
Nenndrehzahl	26 U/min
Leistung	44,87 l/U

Erhältliche Werkstoffe und Anschlüsse

Gehäuse	Stahl, Edelstahl
Schlauch	NRH, EPDM, NBR, FDA: EPDM, NBR
Anschluss	5“ AG oder DN 125 Flansch
Gewicht	ca. 1.300 kg

Leistungskurve FHP 125

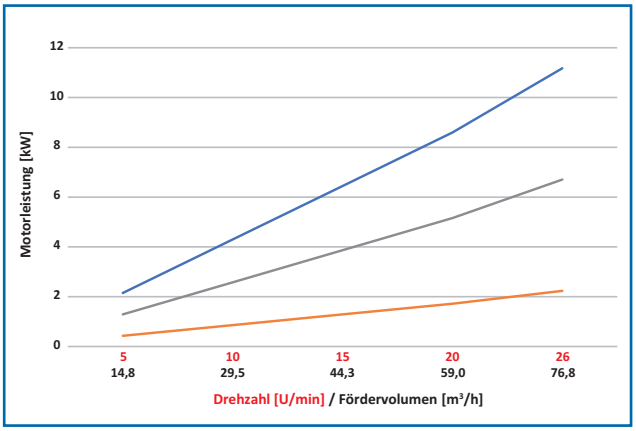

Technisches Datenblatt

Schlauchpumpen PERIPOWER FHP 150, FHP 200

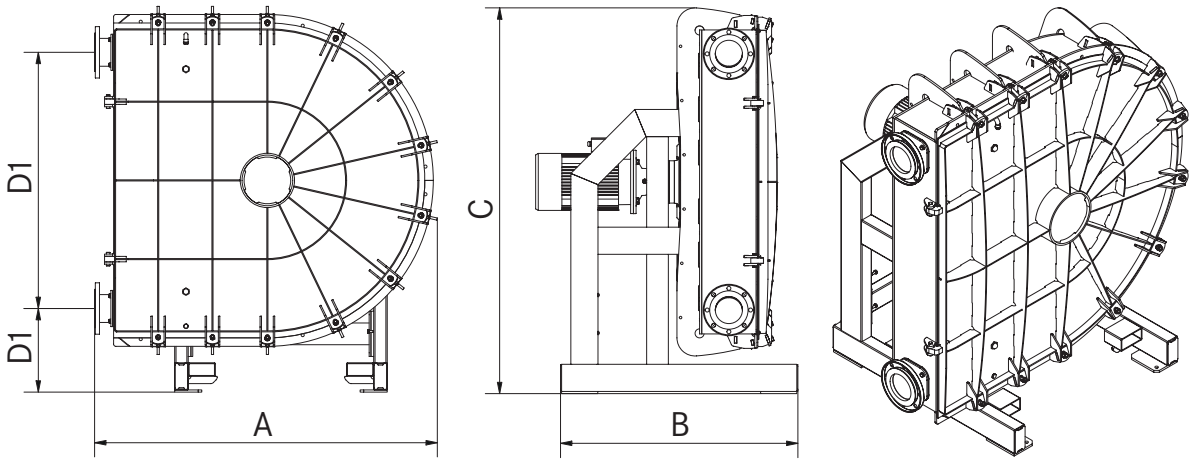

Modell	Größe	Maß A	Maß B	Maß C	D1	D2	Gewicht	Motor
FHP 150	6“	1895	1590	2132	461	1420	1.800 kg	15/18 kW
FHP 200	8“	2744	1944	2909	527	1970	4.500 kg	37/45 kW

Technische Daten FHP 150

Leistungsdaten

Nennvolumenstrom	120 m³/h bei 26 U/min
Betriebsdruck	5 bar | 10 bar
Motor	15 kW / 18 kW | 37 kW
Schlauchdurchmesser	150 mm
Nenndrehzahl	26 U/min
Leistung	76,92 l/U

Erhältliche Werkstoffe und Anschlüsse

Gehäuse	Stahl, Edelstahl
Schlauch	NRH, EPDM, NBR, FDA: EPDM, NBR
Anschluss	6“ AG oder DN 150 Flansch
Gewicht	ca. 1.800 kg

Leistungskurve FHP 150

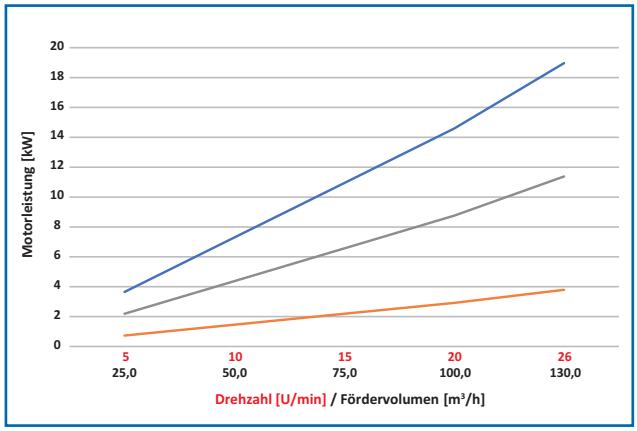

1 bar — 3 bar — 5 bar

Technische Daten FHP 200

Leistungsdaten

Nennvolumenstrom	300 m³/h bei 26 U/min
Betriebsdruck	5 bar | 10 bar
Motor	37 kW / 45 kW | 90 kW
Schlauchdurchmesser	200 mm
Nenndrehzahl	26 U/min
Leistung	192,31 l/U

Erhältliche Werkstoffe und Anschlüsse

Gehäuse	Stahl, Edelstahl
Schlauch	NRH, EPDM, NBR, FDA: EPDM, NBR
Anschluss	8“ AG oder DN 200 Flansch
Gewicht	ca. 8.000 kg

Leistungskurve FHP 200

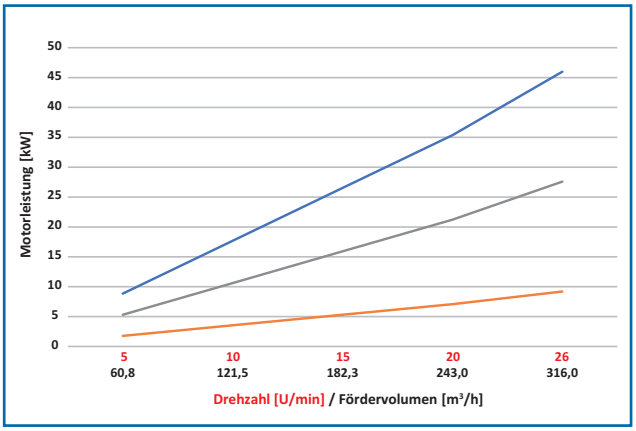

1 bar — 3 bar — 5 bar

- **Pulsationsdämpfer:**
  Der Pulsationsdämpfer sorgt für einen gleichmäßigen Förderstrom und reduziert effektiv Druckspitzen. Durch die Reduzierung von Pulsationen trägt der Pulsationsdämpfer zur Verlängerung der Lebensdauer von Pumpenkomponenten bei und optimiert die Dosiergenauigkeit in einer Vielzahl von industriellen Anwendungen.
- **Schlauchbruchsensor ab Nenngröße FHP-25:**
  Durch den Schlauchbruchsensor wird ein beschädigter Schlauch direkt erkannt und die Pumpe abgeschaltet. Dies erhöht die Anlagensicherheit und verhindert Austritt von Medium in die Umwelt.
- **Frequenzumrichter:**
  Die Verwendung von Frequenzumrichtern in Verbindung mit Schlauchpumpen bietet eine effektive Möglichkeit, die Leistung und Steuerbarkeit der Pumpen zu optimieren. Durch die Anpassung der Drehzahl des Motors mithilfe des Frequenzumrichters kann die Fördermenge und der Druck der Schlauchpumpe präzise gesteuert werden, was eine flexible Anpassung an unterschiedliche Anforderungen und Betriebsbedingungen ermöglicht.
- **Steuereinheit:**
  Eine Steuereinheit ermöglicht eine effiziente und zuverlässige Pumpensteuerung direkt an der Pumpe und optimiert die Betriebsabläufe.
- **Version mit Vakuumpumpe ab Nenngröße FHP-100:**
  Für eine erhöhte Ansaughöhe von bis zu 9 mWs wird in dem Gehäuse ein Unterdruck erzeugt. Dadurch erzeugt die Schlauchpumpe auf der Saugseite eine höhere Saugkraft, die max. Ansaughöhe erhöht sich von 5 auf 9 mWs.
- **Version mit erhöhter Motorleistung ab Nenngröße FHP-100:**
  Durch ein verstärktes Getriebe mit erhöhter Motorleistung erhöht sich der max. Druck auf 10 bar.

FLUX-GERÄTE GMBH
Talweg 12 · D-75433 Maulbronn
Tel +49 7043 101-0 · Fax +49 7043 101-444
info@flux-pumpen.de · www.flux-pumps.com

TD_SP-PP 1124 / 10-005 80 067 / 1-D printed in Germany